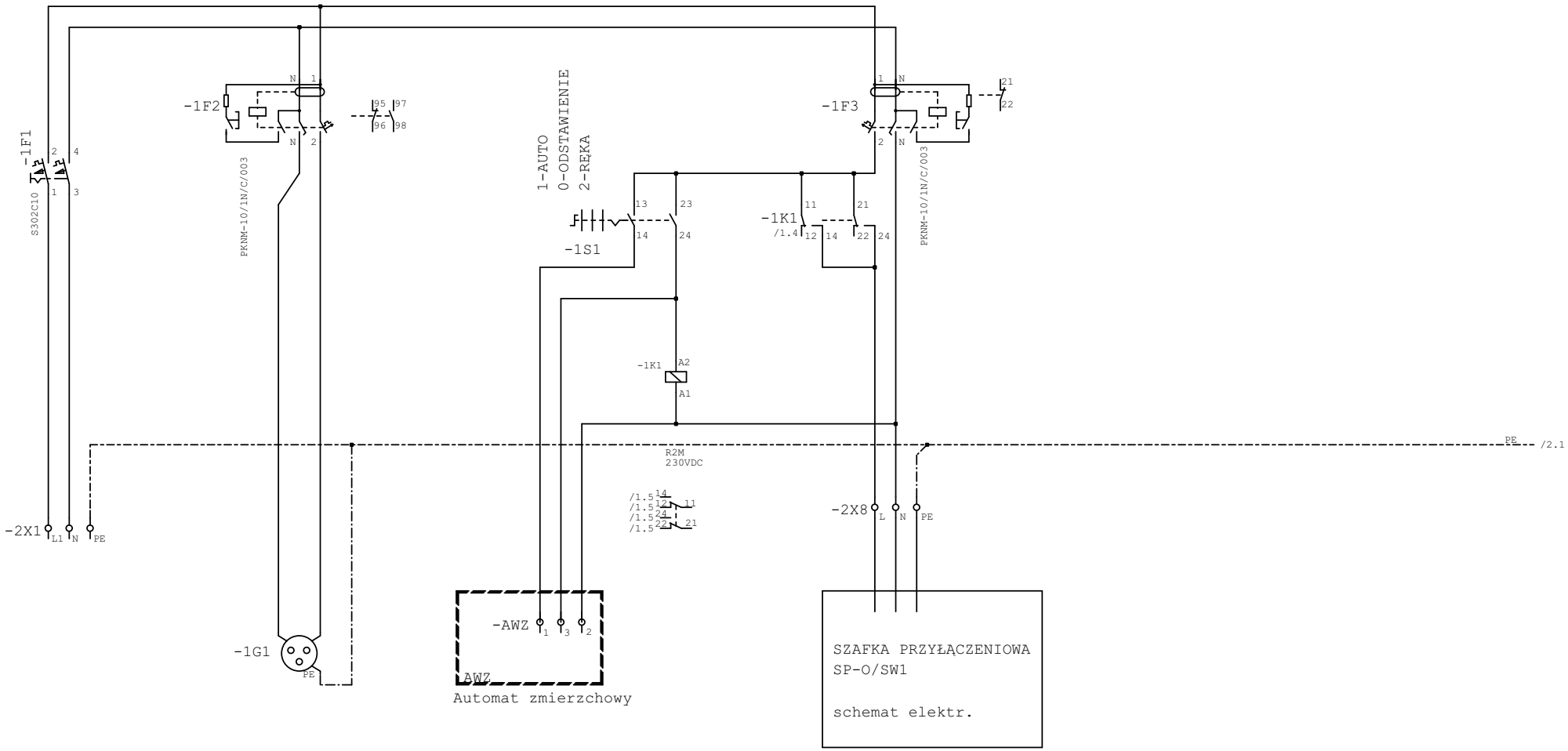

ZASILANIE Z SIECI	Gniazdo 230V	OŚWIETLENIE ZEWNETRZNE STUDNIA SW2

F.M.PROJEKT MIKOŁAJ FIEDORUK Zaścianki kol. ul. Bukowa 9		Opracował:	Projektował:	Tytuł: Rozdzielnia Zailająca RZ-SW2	Nr: 2.5
	Nawzisko:	Tomasz Malecha	Joachim Borowski		
	Nr. upr.	-	223/90/PW		
	Data:	06.2006	- // -		Strona 1 z 1 Str.
	Podpis:	Malecha	"		

Str. 1